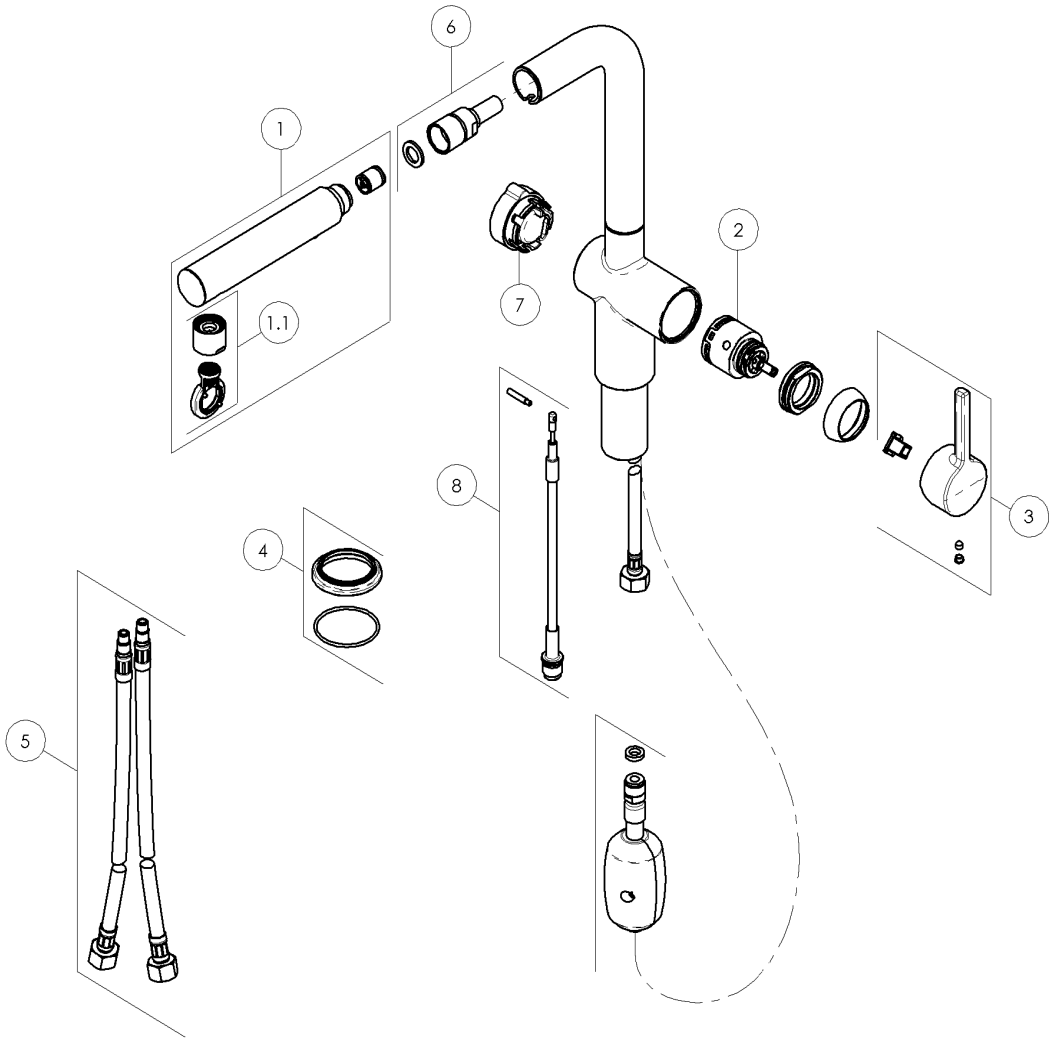

115.0653.505 **TAP ACTIVE L I-KNOB PULL OUT 2 JETS DS**

N°	Item	Description	Fun
01	-RDO142/195-FIX	SHOWERHEAD	133.0661.005
01.1	-RAE219/69-FIX	AERATOR + KEY	133.0661.015
02	-RCR350-F	CARTRIDGE CM. 35	133.0173.623
03	-RLE187/89-FIX	LEVER	133.0660.958
04	-RAN227/103-FIX	BASE RING	133.0661.026
05	-RTUK203/110-F	PAIR OF FLEXIBLE HOSES MOK M8x1 MM550 G3/8"	133.0357.290
06	-RFX135/72N-F	FLEXIBLE HOSE	133.0660.990
07	-RMA171/54-FIX	LEVER	133.0660.956
08	-RVR127029-F	I-KNOB CABLE	133.0660.878

Questo disegno è di esclusiva proprietà della ditta CARLO NOBILI S.p.A. RUBINETTERIE - la quale ne vieta la riproduzione,anche parziale se non su nostra autorizzazione scritta